SUPERSNOW | guardrop

Технологии комфортной жизни

СНОУ СЕРВИС

ratrakservice.com
+7 (499) 709-98-16

guardrop

SUPERSNOW

О производителе

SUPERSNOW SA — польский производитель снегогенерирующего оборудования и комплексных систем генерации снега. Два десятилетия успешной работы и непрерывное совершенствование продукции позволили накопить огромный опыт в области распыления жидкостей.

Guardrop представляет собой серию продукции бренда SUPERSNOW, разработанную с заботой об окружающей среде. Устройства и системы для распыления жидкостей могут использоваться для снижения запыленности, устранения неприятных запахов и дезинфекции.

Процессы распыления, лежащие в основе производства снега, тщательно изучаются специалистами компании SUPERSNOW.

Запатентованные керамические форсунки TwinC устойчивы к абразивному износу и существенно улучшают эксплуатационные характеристики оборудования. Помимо распылителя, в серию входят комплексные установки с насосным агрегатом, трубопроводной обвязкой и системой управления.

guardrop

SUPERSNOW

Эффективность

- Распыленная жидкость в виде капель образует туман, который соединяется с частицами пыли и золы.

Рабочие характеристики

- рабочее расстояние до 80 м
- Производительность: **10 миллиардов капель в минуту**

Безопасность

- Система автоматической или ручной регулировкой в диапазоне до 360 градусов

Процесс обеспыливания

Водяные капли в виде распыленного тумана связывают частицы пыли.

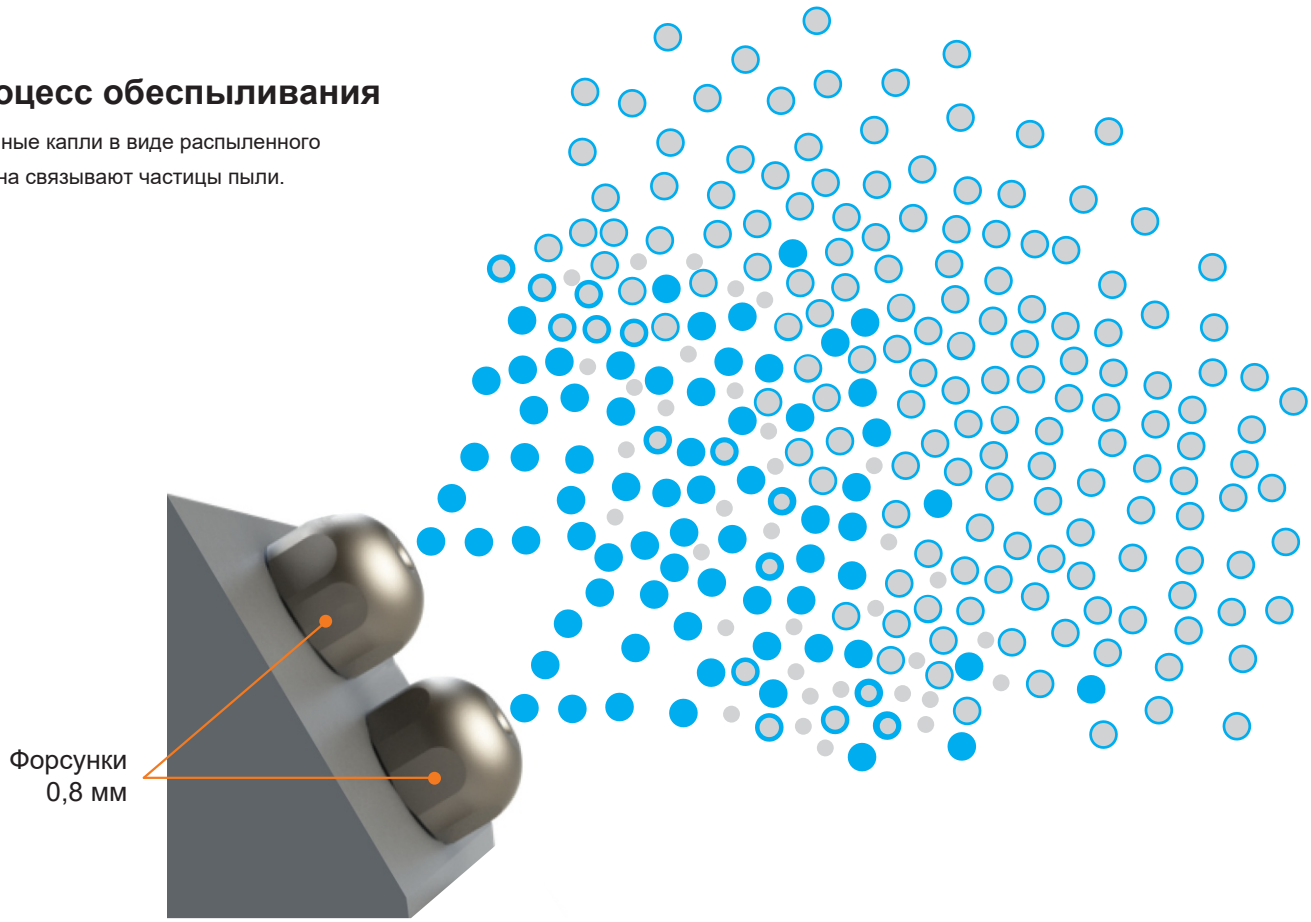

guardrop

SUPERSNOW

Guardrop: примеры применения в различных сферах

● дезинфекция общественных мест

● устранение неприятных запахов

полигоны, переработка и компостирование отходов

● снижение запыленности: угольные шахты

● снижение запыленности: строительство

демонтаж, дробление бетона

● снижение запыленности: сыпучие материалы, производство и обработка материалов

карьеры, порты: погрузочные терминалы, угольные склады, склады пиломатериалов

guardrop

SUPERSNOW

ТЕХНИЧЕСКИЕ ХАРАКТЕРИСТИКИ

управление	ручное
кол-во водяных колец	1
кол-во форсунок	45
потребление воды	40 л/мин (подача самотеком)
рабочее расстояние	до 80 м
давление воды на входе	до 1 бар
давление водяного насоса рабочее давление	7,5 бар
угол наклона	от -15 до 45 градусов
угол поворота	до 360 градусов

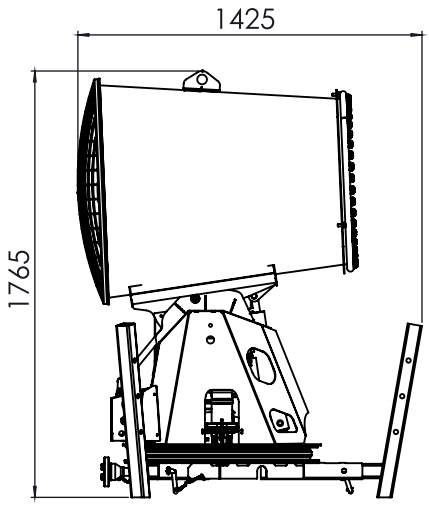

МАССА

масса	363 кг

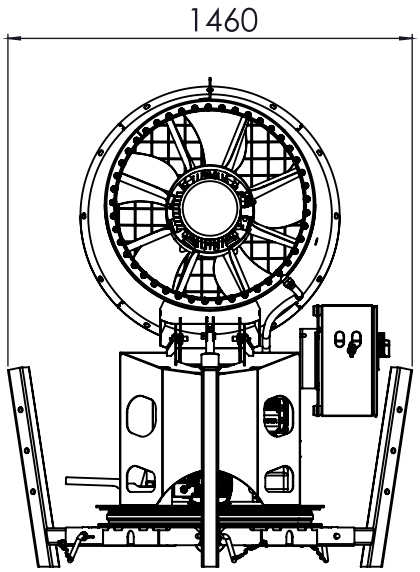

ЭЛЕКТРОПИТАНИЕ

общая потреб. мощность	13,7 кВт
мощность вентилятора	11 кВт
мощность водяного насоса (отдельный)	2,2 кВт
прочие потребители	0,5 кВт

ГАБАРИТНЫЕ РАЗМЕРЫ (ТРАНСПОРТИРОВОЧНЫЕ)

ширина	1 460 мм
высота	1 765 мм
длина	1 425 мм

КОНФИГУРАЦИЯ

Стандартная:

ручное управление вентилятором и водяным насосом с панели управления,
ручное вращение,
ручной наклон,
водяной насос,
поворотное соединение 1",
соединение водяной линии STORZ 2"

Расширенная:

автоматический наклон и вращение,
дистанционное управление,
автоматический осциллятор потока,
светодиодная лампа,
двухступенчатый регулятор расхода воды.

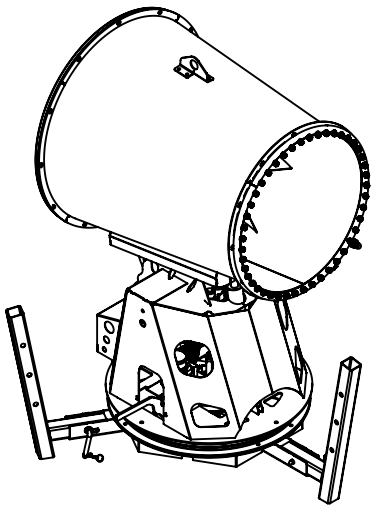

СНОУ СЕРВИС

ratrakservice.com

+7 (499) 709-98-16